付録．C　RTE-V850E/GPx-IE ユーザ・インターフェース回路

P00-07, P10-17, P20-24, P30-37, P40-47, P50-57, P60-64, P90-93, P100-107, P110-117.
P120-126, P130-137, P140-147, P150-157, P160-167, P170-177, P180-187

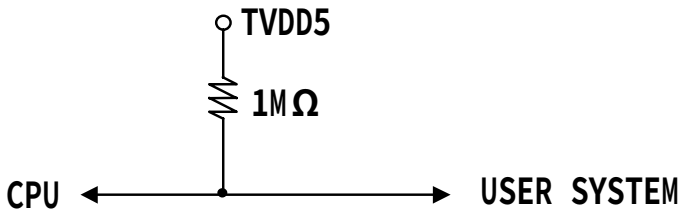

CLK_DBG, SYNC, AD0_DBG, AD1_DBG, AD2_DBG, AD3_DBG, MODE_DBG

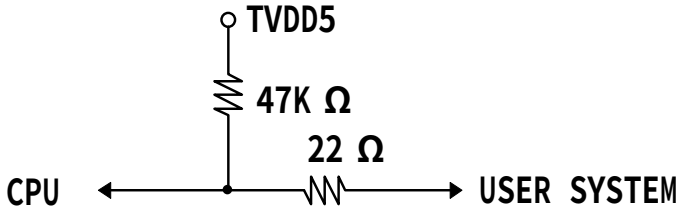

TRIG_DBG, RESET0, IOCLK（IOCLK のみ 33Ω）

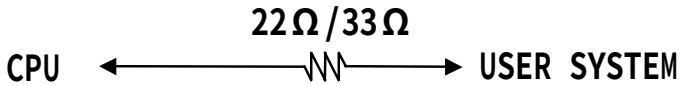

ANI00-ANI15

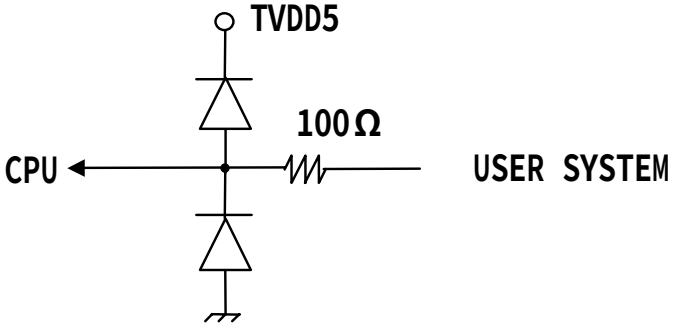

RESET-

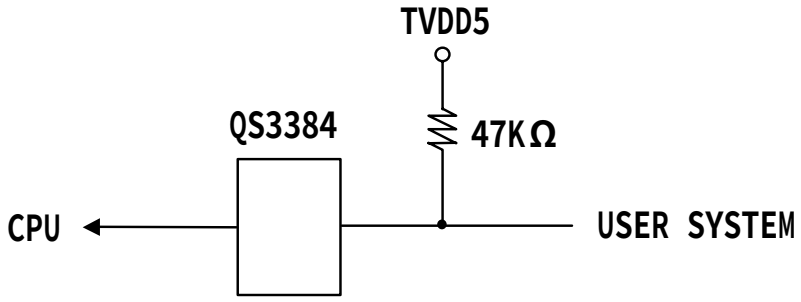

STOP-

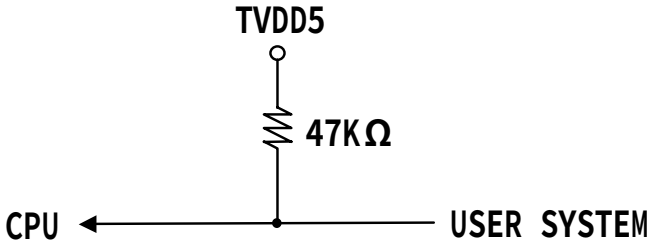

X1, X2

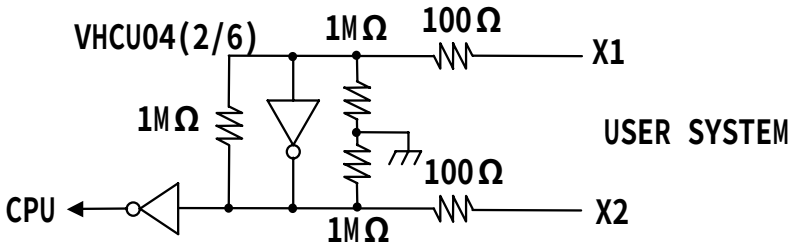

MODE0-3, PLLSEL, VDD25, VDD5, CVDD, VDDBR25, VSS25, VSS5, CVSS, CLKHALF(42pin)
IC1(52pin), IC2(53pin), IC3(54pin), IC4(55pin), IC5(74pin), IC6(108pin)

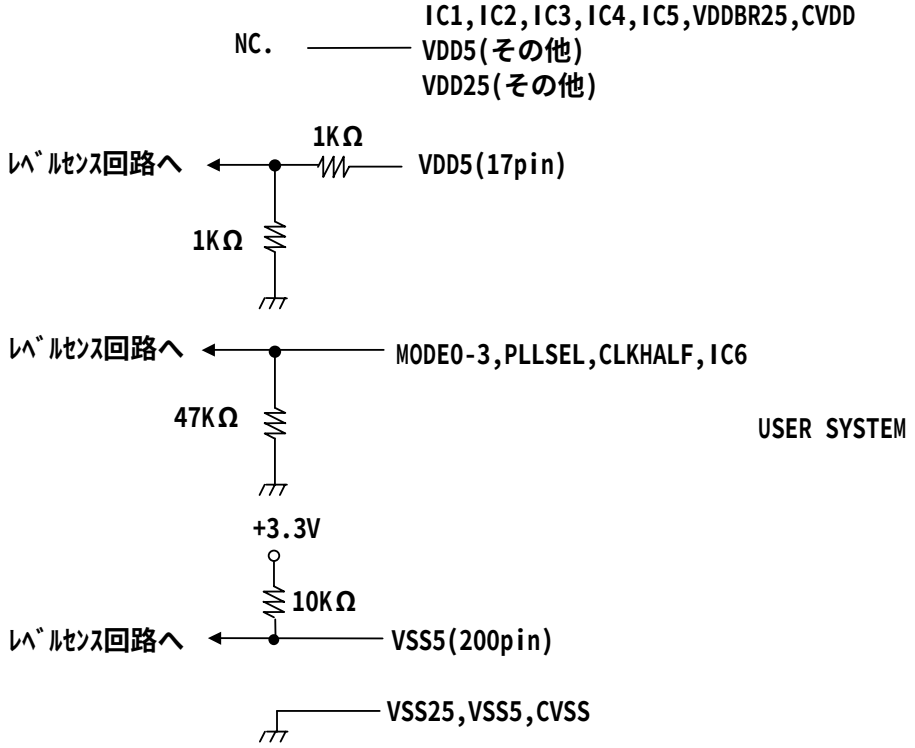
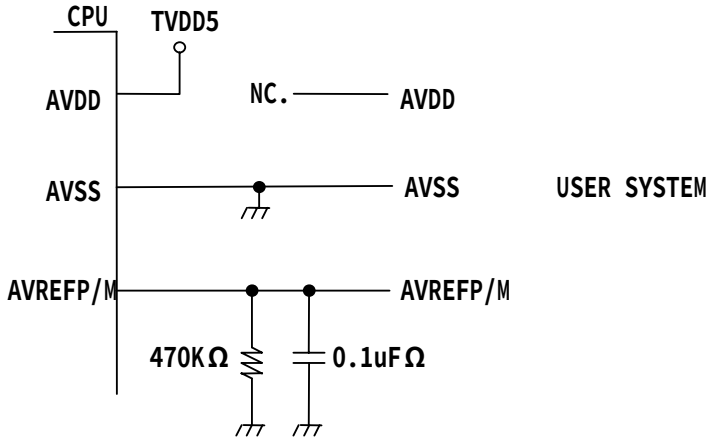
AVREFP, AVREFM, AVDD, AVSS