付録．B　RTE-V850E/MA1-IE ユーザ・インターフェース回路

P00-P07, P10-P13, P20-P27, P30-P37, P40-P45, TP50-TP52, PBD0-PBD3, PAL0-PAL15, PAH0-PAH9, RESET-(但し、プルアップ抵抗は 10kΩ)

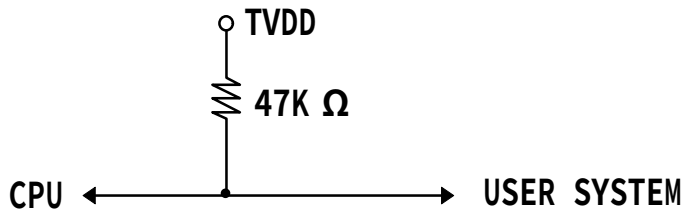

PCD0-PCD3, PCM0-PCM4, PCS0-PCS7, PCT0,PCT1,PCT4-PCT7, PDL0-PDL15, PDH0-PDH7

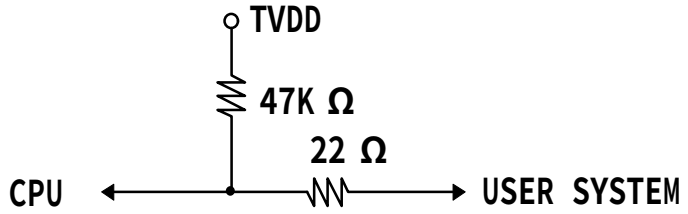

PCM5

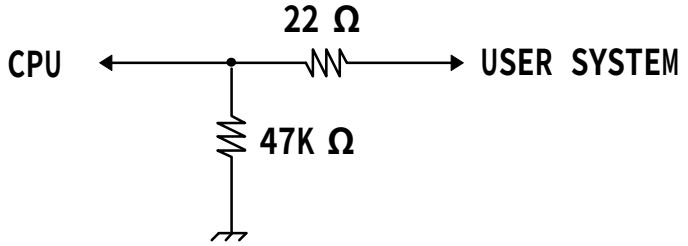

P70(ANI0)-P77(ANI7)

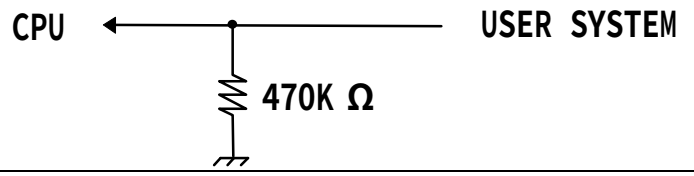

X1, X2

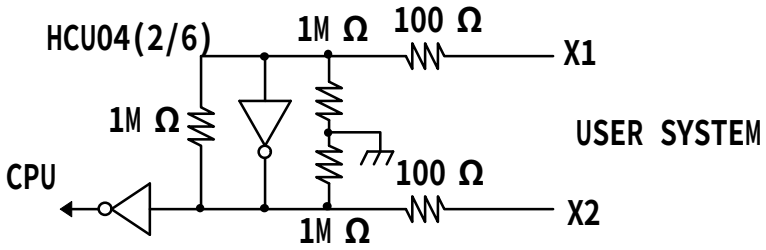

MODE0-MODE2, VDD, CVDD, VSS, CVSS

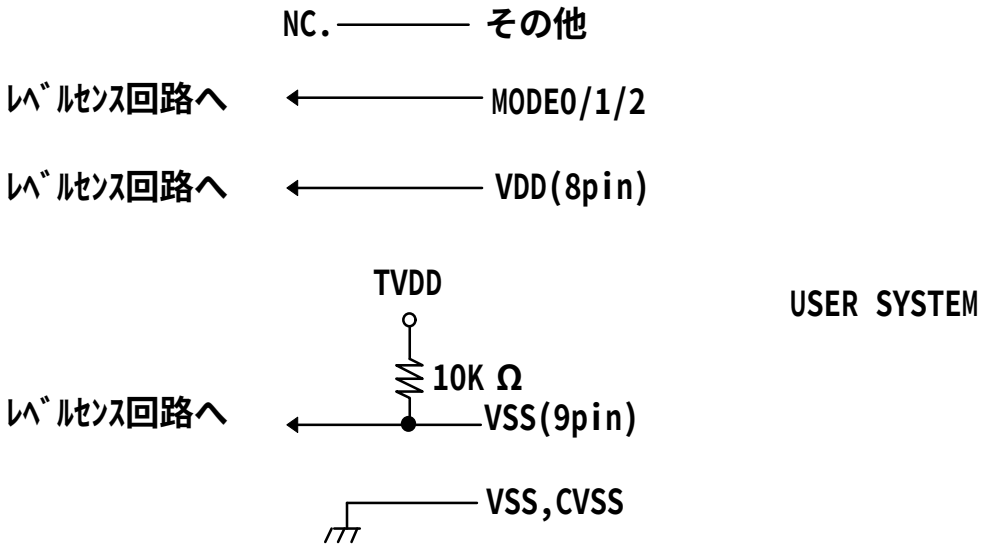
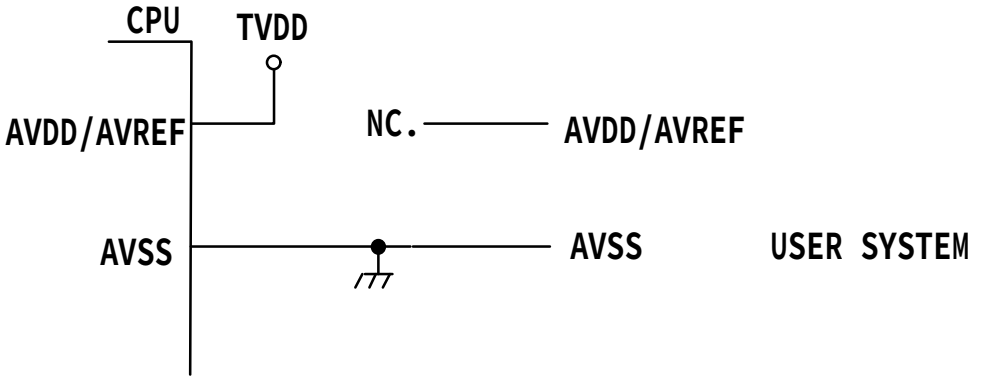
AVDD/AVREF, AVSS