付録．Ｂ　ＲＴＥ－Ｖ８５０／ＳＡ１－ＩＥ ユーザ・インターフェース回路

P01-P07,P10-P15,P20-P27,P30-P33,P37

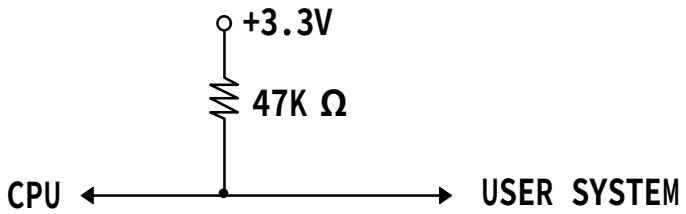

P34-P36

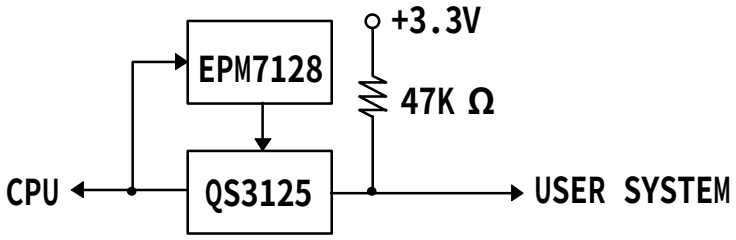

P40-P47,P50-P57,P60-P65,P90-P96

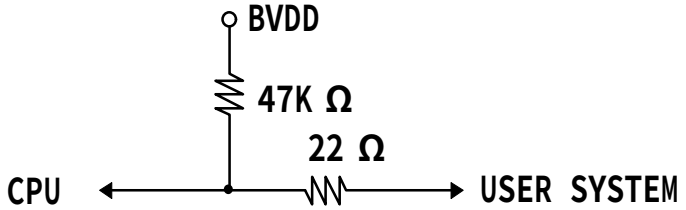

P70-P77,P80-P83

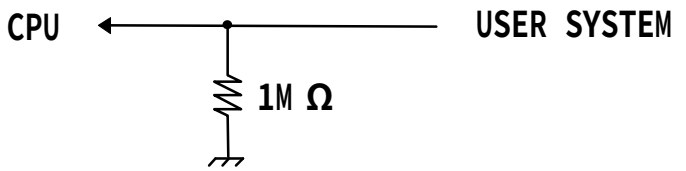

P100-P107

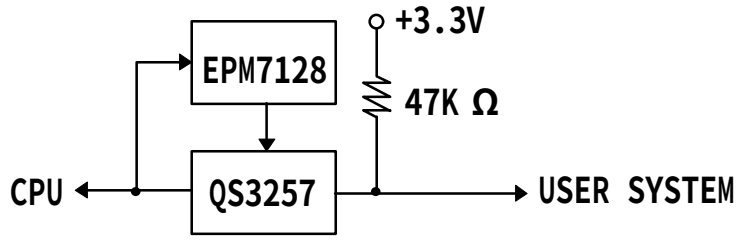

P110-P114

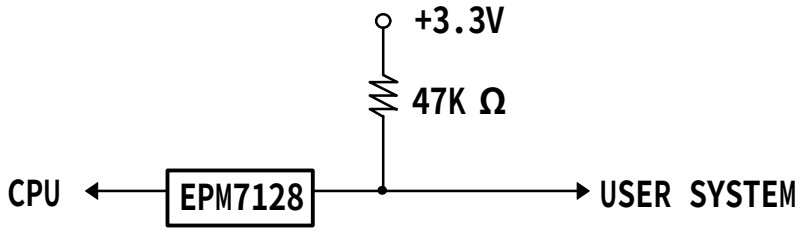

P00/NMI

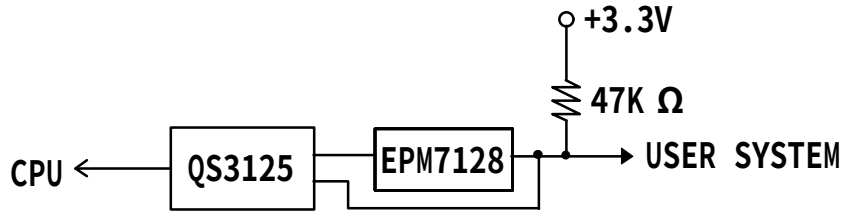

P120/WAIT-

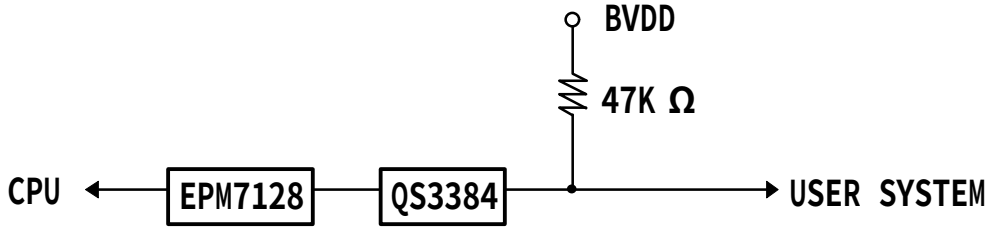

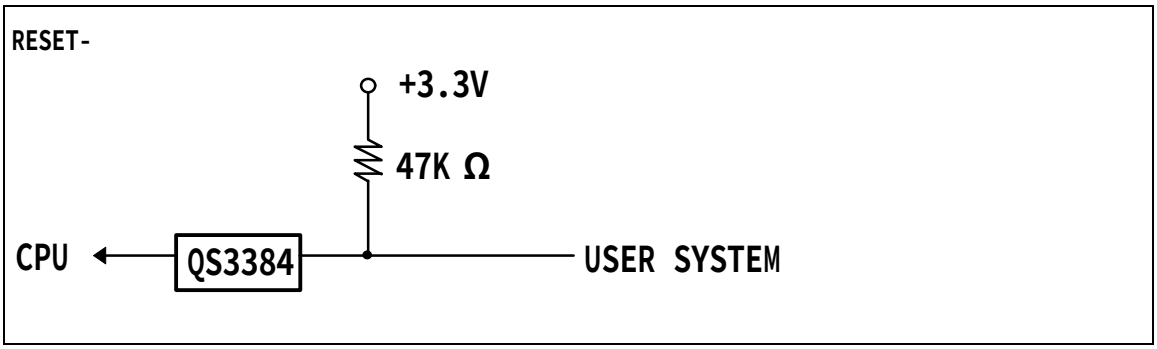
RESET-
+3.3V
47K Ω
CPU
QS3384
USER SYSTEM

CLKOUT
33 Ω
CPU
USER SYSTEM

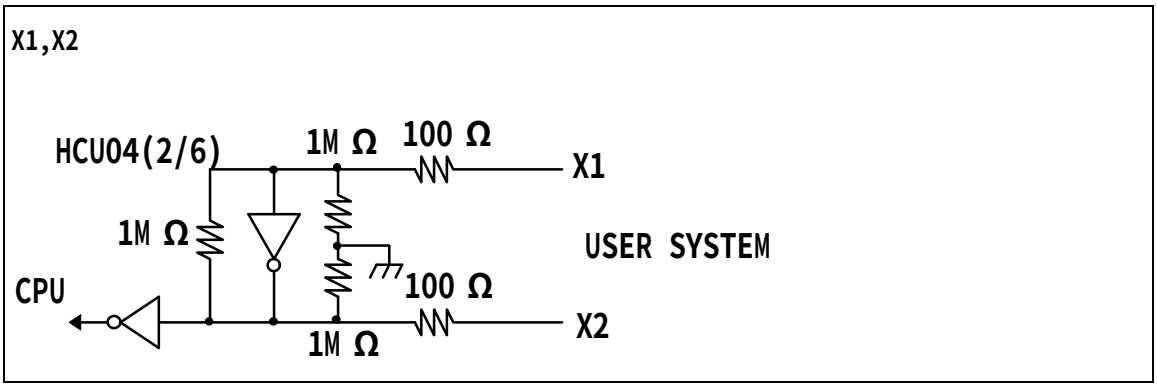
X1,X2
HCU04(2/6)
1M Ω
100 Ω
X1
1M Ω
USER SYSTEM
CPU
100 Ω
X2
1M Ω

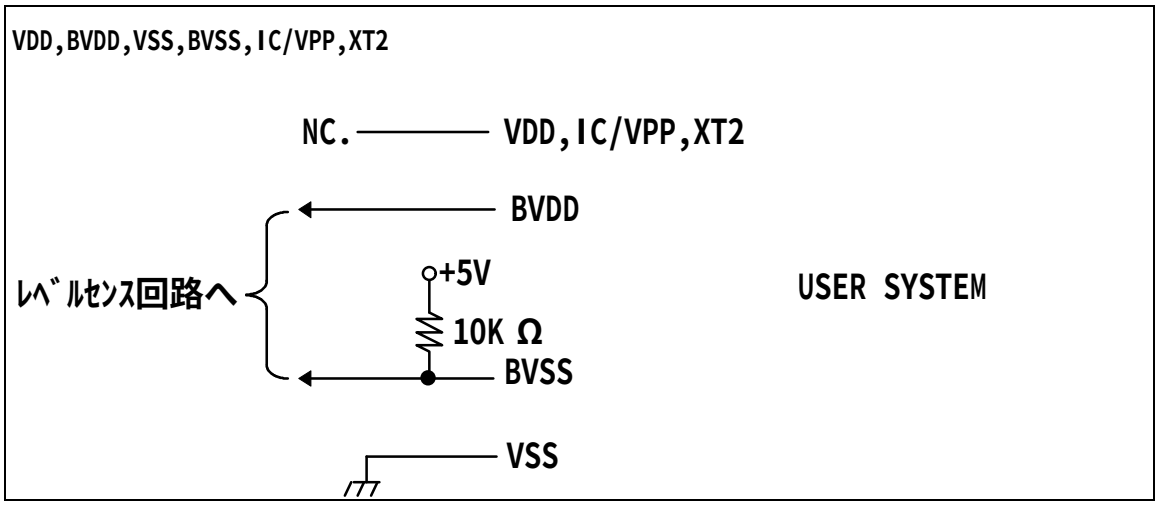
VDD,BVDD,VSS,BVSS,IC/VPP,XT2
NC.
VDD,IC/VPP,XT2
BVDD
レベルセンス回路へ
+5V
10K Ω
BVSS
USER SYSTEM
VSS

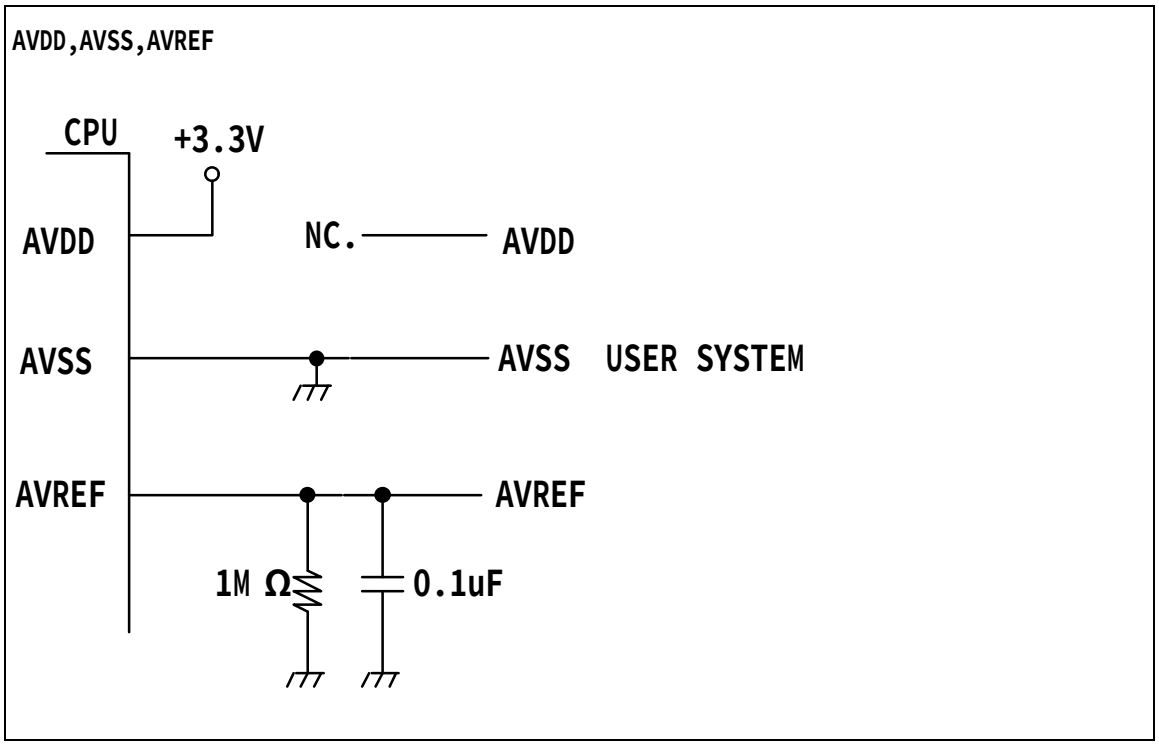
AVDD,AVSS,AVREF
CPU
+3.3V
AVDD
NC.
AVDD
AVSS
AVSS
USER SYSTEM
AVREF
AVREF
1M Ω
0.1uF