付録．Ｂ　ＲＴＥ－Ｖ８５０／ＳＢ１－ＩＥ ユーザ・インターフェース回路

P01-P07,P10-P15,P20-P27,P30-P33,P37

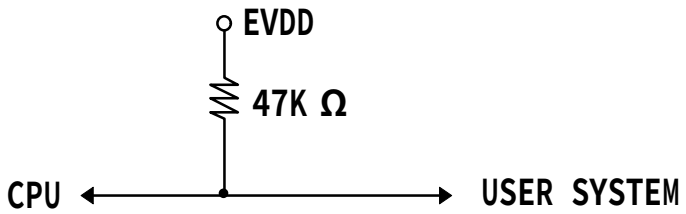

P34-P36

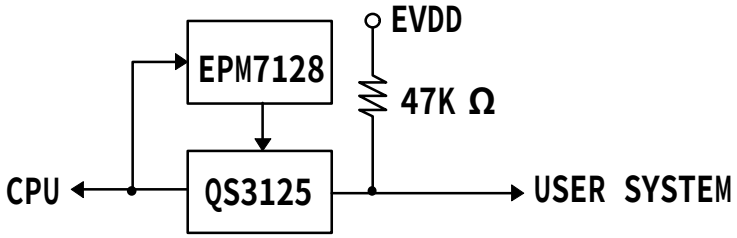

P40-P47,P50-P57,P60-P65,P90-P96

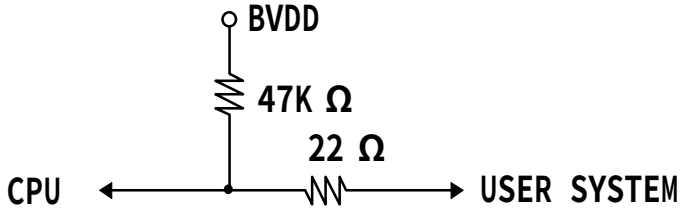

P70-P77,P80-P83

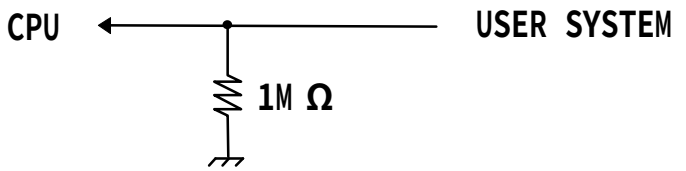

P100-P107

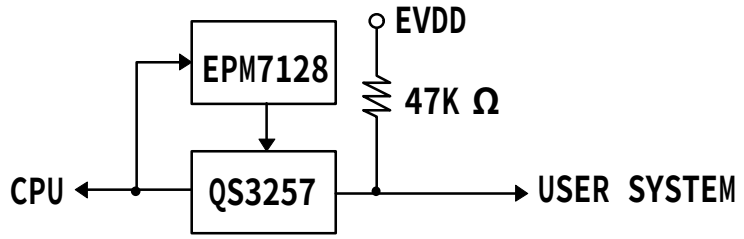

P110-P114

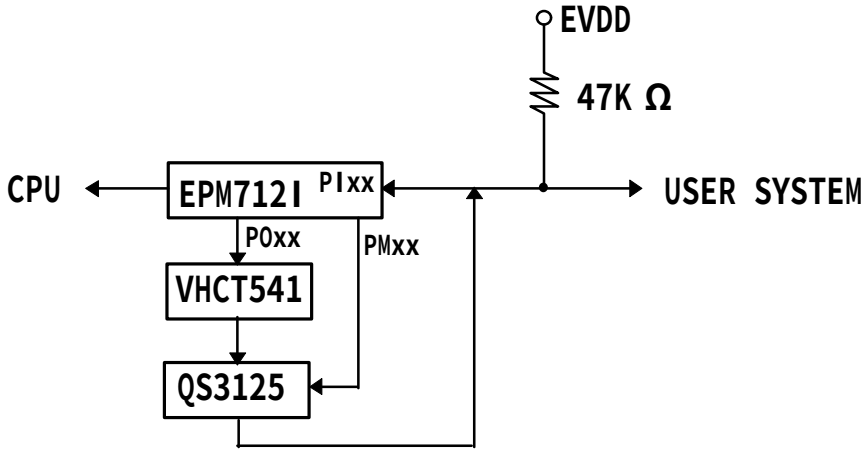

P00/NMI

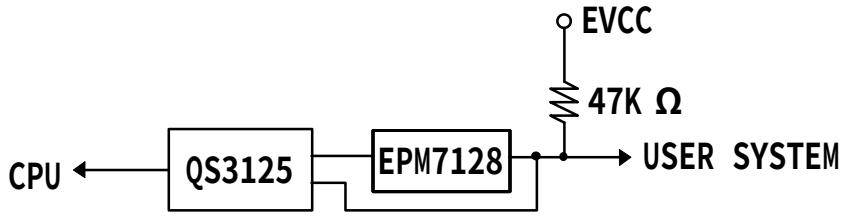

RESET-

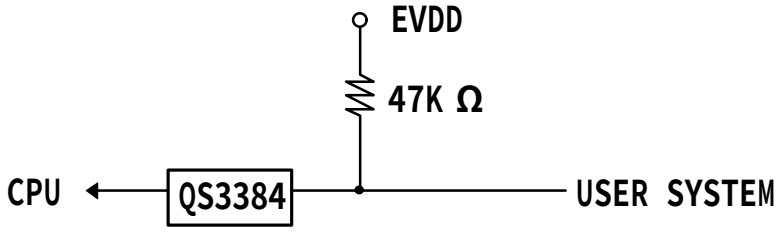

CLKOUT

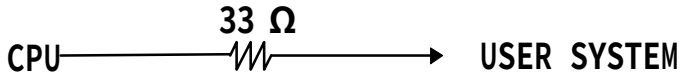

X1,X2

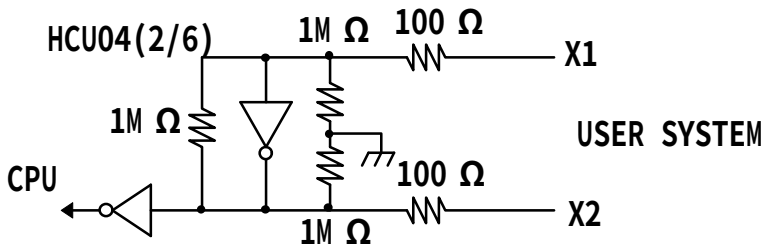

XT1, XT2

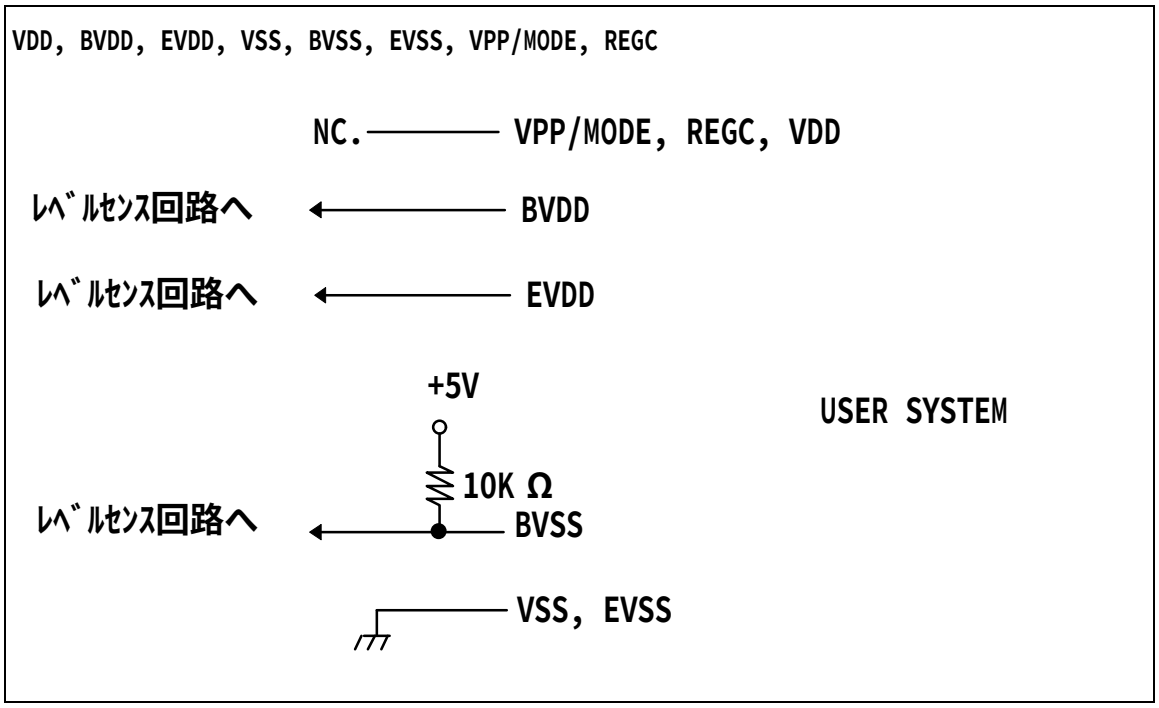
VDD, BVDD, EVDD, VSS, BVSS, EVSS, VPP/MODE, REGC
NC.
VPP/MODE, REGC, VDD
ﾚﾍﾞﾙｾﾝｽ回路へ
BVDD
ﾚﾍﾞﾙｾﾝｽ回路へ
EVDD
+5V
USER SYSTEM
10K Ω
ﾚﾍﾞﾙｾﾝｽ回路へ
BVSS
VSS, EVSS

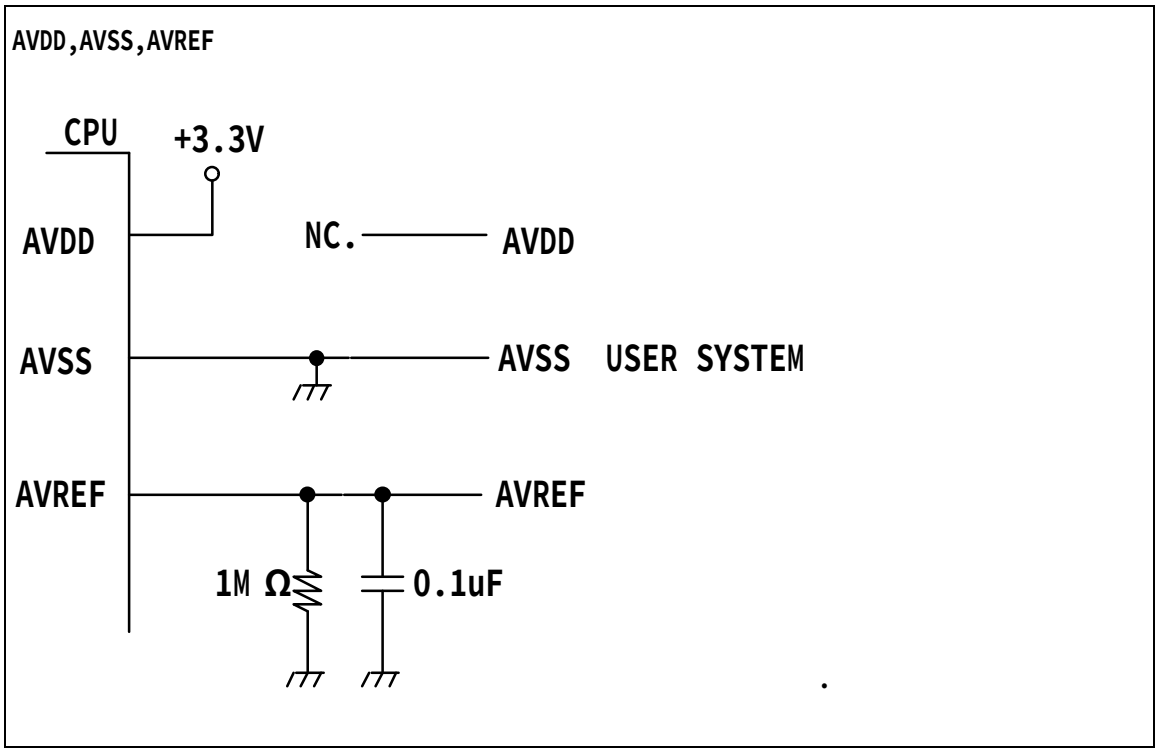
AVDD,AVSS,AVREF
CPU
+3.3V
AVDD
NC.
AVDD
AVSS
AVSS
USER SYSTEM
AVREF
AVREF
1M Ω
0.1uF